Längs-Schauglasarmatur PN 16

zum Ein- oder Aufschweißen

Typ 338

VERWENDUNG:

Längs-Schauglasarmaturen dienen der Beobachtung und Beleuchtung des Inneren von geschlossenen Behältern (Kesseln, Tanks, Silos usw.). Schauglasarmaturen vom Typ 338 sind ovale Längs-Schauglasarmaturen zum Ein- oder Aufschweißen, komplettiert mit jeweils einer zwischen den Dichtungen eingelegten und fest verschraubten Schauglasplatte.

EINBAUHINWEIS:

Nach dem Einschweißen des Grundrahmens ist zu prüfen, ob sich die Dichtfläche verzogen hat. Gegebenenfalls muss diese nachbearbeitet werden! Beachten Sie auch die angegebenen Drehmomente für die Verschraubung, gemäß Betriebs- und Wartungsanleitung! Der Betriebsdruck gilt nicht für den Grundrahmen, dieser ist zusammen mit dem Druckgerät nach AD-Merkblatt B9 zu prüfen!

Ovale Ausführung mit 50 mm breitem Sichtfenster

Betriebsbedingungen:		
Temperatur: (abhängig von Glas und Dichtung)	bis **280°C** mit Borosilikatglas transparent ähnlich DIN 7081	
Druck:	≤16	bar(g)
Höhere Temperaturen auf Anfrage		

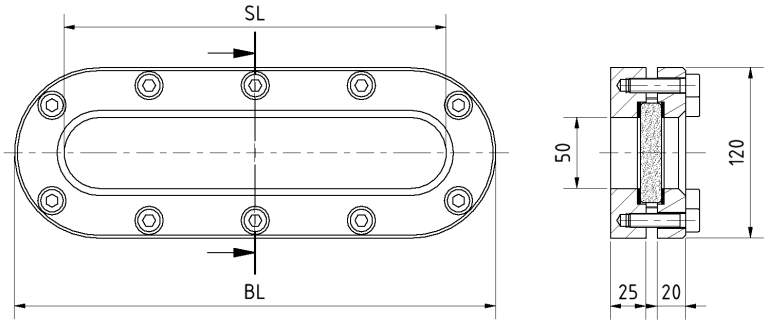

Werkstoffe:	
Rahmen:	1.4571, 1.4404
Glas:	Borosilikatglas transparent ähnlich DIN 7081
Dichtung: [1]	PTFE; FKM; NBR; C4400; Silikon; EPDM; Graphit
Schrauben:	A4-70
Sondermaterialien auf Anfrage [1] siehe INFO Dichtungen	

BL [mm]	270	340	410	480	550	620
SL [mm]	200	270	340	410	480	550
Gewicht [kg]	7,2	9,0	10,9	12,7	14,5	16,3

Längs-Schauglasarmatur PN 16

Ein- oder Aufschweißen

Typ 338

PRODUKTCODE:

Gruppe	TYP	Baulänge	Grundrahmen*	Glas	Dichtung	Variante
11	338	270 340 410 480 550 620	**2: 1.4571** 3: 1.4404 8: Sonder	**1: Borosilikatglas transparent ähnlich DIN 7081** 6: Sonder	1: PTFE 2: FKM 3: NBR **4: C4400** 5: Silikon 6: EPDM 7: Graphit 8: Sonder	Von ACI bei Bedarf vergeben

INFO: Sofern nicht anders angegeben wird der hervorgehobene Werksstandard geliefert.
*Deckrahmen nach Angebot / Auftragsbestätigung.

SONDERAUSFÜHRUNGEN/OPTIONEN:

a) Hochtemperaturausführung auf Anfrage
b) Nahezu totraumfreie Ausführung auf Anfrage
c) Weitere Optionen auf Anfrage

BEISPIEL:

11-338-480-2-1-4-000 entspricht:
ACI Typ 338
480 mm lang
Grundrahmen aus 1.4571
Deckrahmen aus 1.4571
Borosilikatglas transparent, ähnlich DIN 7081
Dichtung C4400
Standardausführung

Sonderausführung Option b) mit Stufenglas

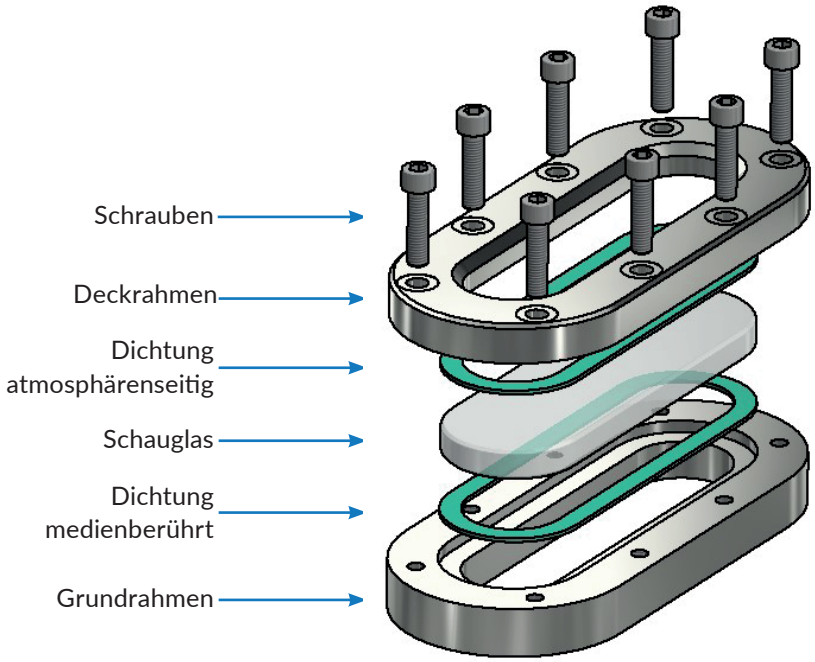

EMPFEHLUNG:

Für aggressive Medien oder Dampf sollten Glimmerscheiben zum Schutz der Gläser verwendet werden.

ACI Industriearmaturen GmbH · Königskamp 19 · 52428 Jülich
info@aci24.com
+49 (0) 2461 91634 00
+49 (0) 2461 91634 44
www.aci24.com

20220311

Technische Änderungen und Fehler vorbehalten!